Scheda tecnica
Data sheet

PIANTA | *PLAN*

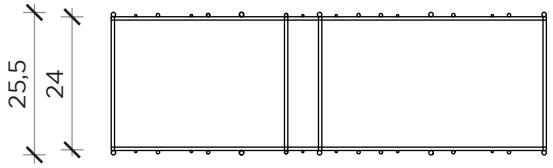

PORTATA MAX PER RIPIANO UNIFORMEMENTE DISTRIBUITI
MAX SHELF CAPACITY EVENLY DISTRIBUTED
15 kg

FRONTE | *FRONT*

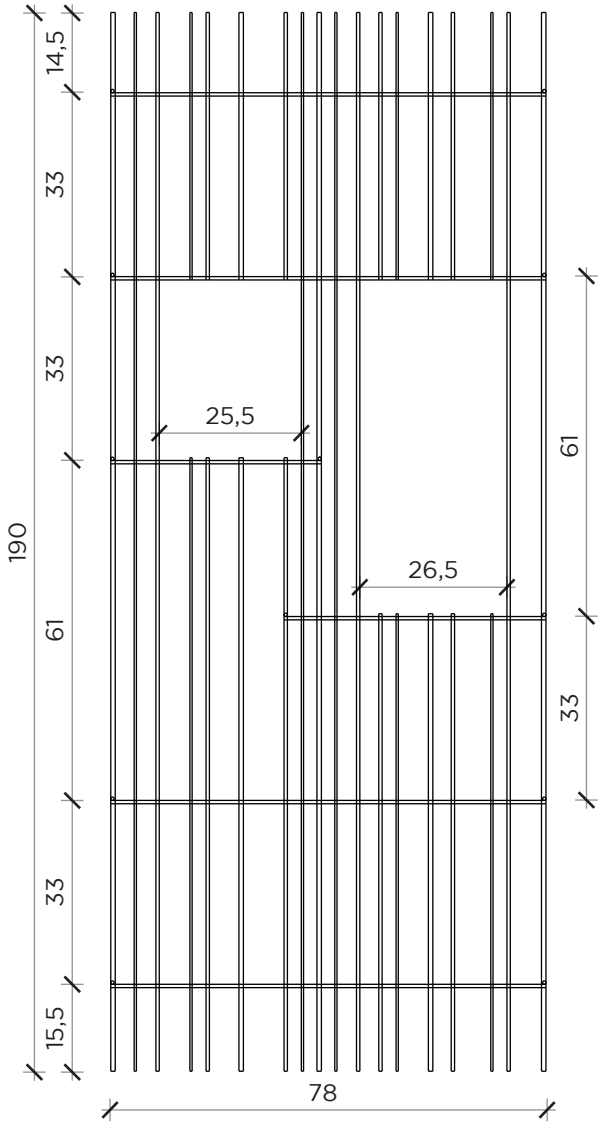

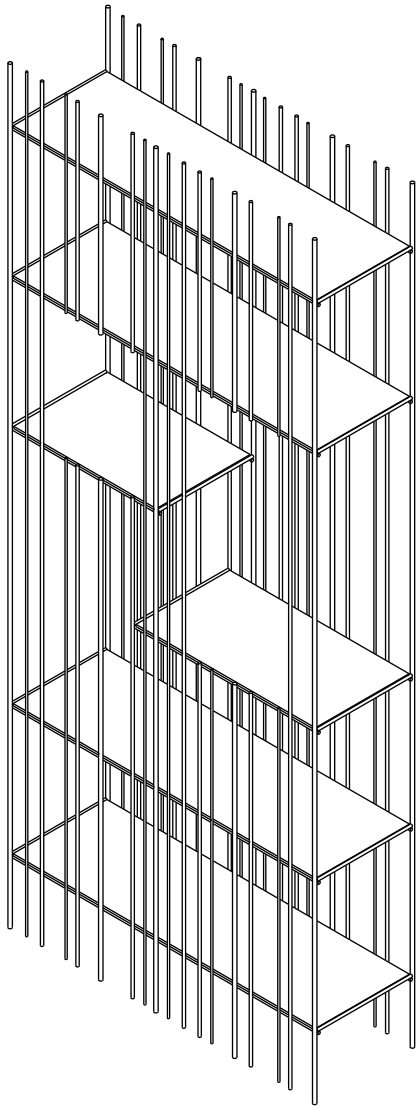

METRICA A

Libreria | *Bookcase*

Designer: Ctrlzak
Anno | *Year*: 2017
Materiali | *Materials*: Struttura in metallo verniciato con ripiani in vetro | *Painted metal structure with glass shelves*

Scheda tecnica
Data sheet

PIANTA | *PLAN*

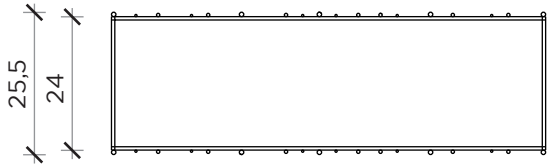

PORTATA MAX PER RIPIANO UNIFORMEMENTE DISTRIBUITI
MAX SHELF CAPACITY EVENLY DISTRIBUTED
15 kg

FRONTE | *FRONT*

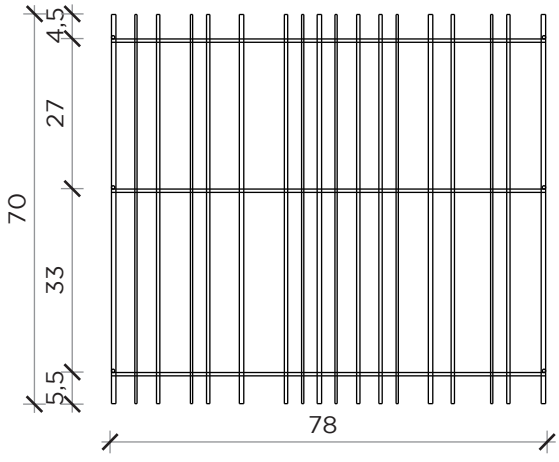

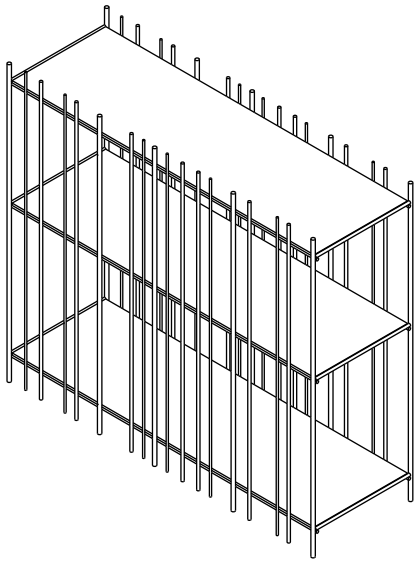

METRICA B

Libreria | *Bookcase*

Designer: Ctrlzak
Anno | *Year*: 2018
Materiali | *Materials*: Struttura in metallo verniciato con ripiani in vetro | *Painted metal structure with glass shelves*

MOGG srl via A. da Giussano 76 20833 | Giussano (MB) | Italy | t. +39 0362 1723880 | f. +39 0362 1583452 | www.mogg.it | info@mogg.it **MADE IN ITALY**

Scheda tecnica
Data sheet

PIANTA | *PLAN*

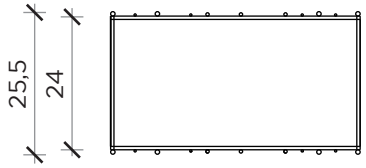

PORTATA MAX PER RIPIANO UNIFORMEMENTE DISTRIBUITI
MAX SHELF CAPACITY EVENLY DISTRIBUTED
9 kg

FRONTE | *FRONT*

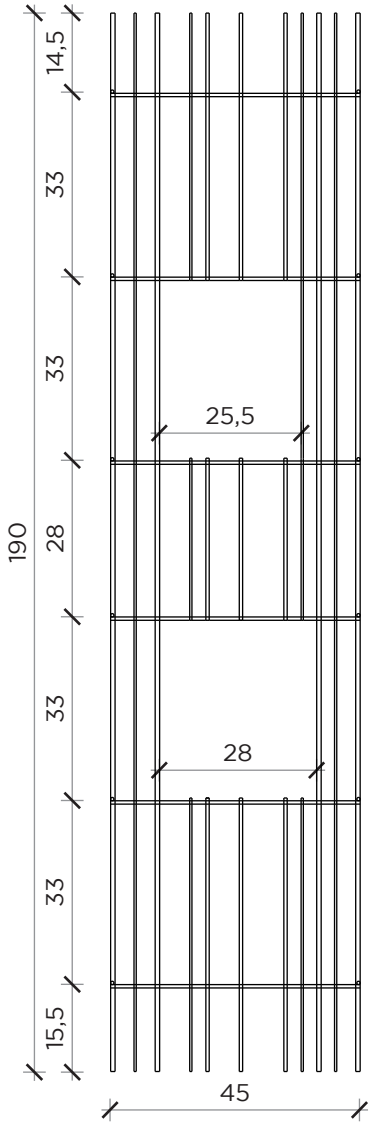

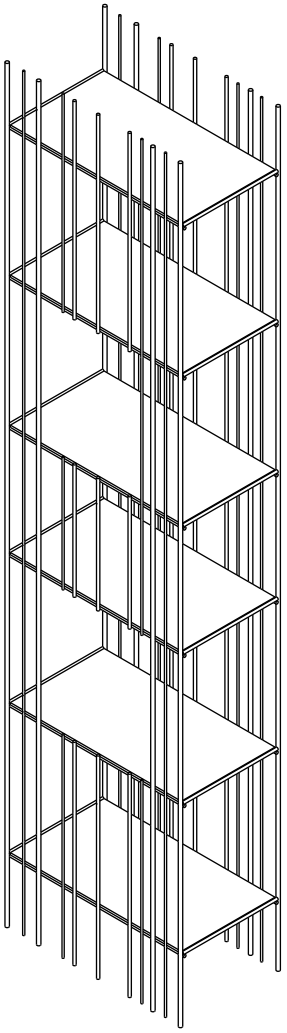

METRICA C

Libreria | *Bookcase*

Designer: Ctrlzak
Anno | *Year*: 2018
Materiali | *Materials*: Struttura in metallo verniciato con ripiani in vetro | *Painted metal structure with glass shelves*

Scheda tecnica
Data sheet

PIANTA | *PLAN*

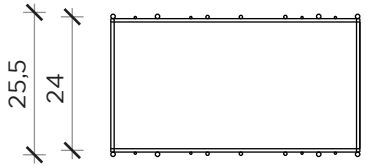

PORTATA MAX PER RIPIANO UNIFORMEMENTE DISTRIBUITI
MAX SHELF CAPACITY EVENLY DISTRIBUTED
9 kg

FRONTE | *FRONT*

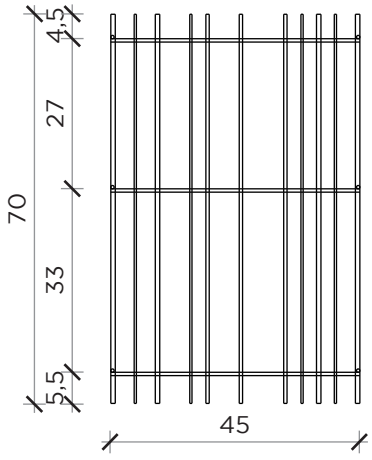

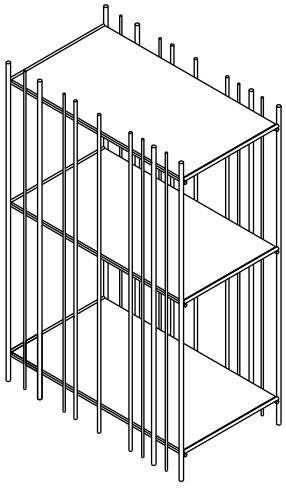

METRICA D

Libreria | *Bookcase*

Designer: Ctrlzak
Anno | *Year*: 2018
Materiali | *Materials*: Struttura in metallo verniciato con ripiani in vetro | *Painted metal structure with glass shelves*

MOGG srl via A. da Giussano 76 20833 | Giussano (MB) | Italy | t. +39 0362 1723880 | f. +39 0362 1583452 | www.mogg.it | info@mogg.it **MADE IN ITALY**